VOLCANO ELECTRIC

火山电气

高效电机/ 智慧驱动/ 设备动力、自动化系统综合解决方案

目录

CONTENTS

01 公司简介

02 企业文化

03 产品展示

05 联系我们

公司简介

30年 电机设计与制造经验

10年 电机驱动设计与制造能力

AU 在澳大利亚设立工厂

1 站式 提供整体解决方案能力

宁波火山电气有限公司是工业综合产品与解决方案提供商，专注于工业自动化与新能源等工业服务领域，以拥有先进的驱动与控制技术，材料技术，电机设计为基础，以快速为客户提供个性化需求为主要经营模式，为用户降低综合成本，节能增效。公司聚焦客户需求，持续提供技术领先的驱动及电机，工业自动化，智能物联网综合解决方案，为我们客户创造价值！

火山电气将通过前沿技术和多领域产品，提升综合实力，致力于实现工业节能减排、产业升级，实现智能化未来和社会的可持续发展！

研发与制造

2位教授2位博士4位硕士带队共20余人的研发设计团队

■西安驱动研发中心

■墨尔本电机研发中心

年产能为10万台的电机制造与50万片的PCBA制造

■宁波电机制造工厂

■宁波驱动PCBA生产工厂

发展历程

2015

火山电气成立

全面整合电机研制、系统永磁材料，驱动控制的能力，投资设立宁波火山电气有限公司

2016

建设年产10万台永磁电机生产流水线。

同时研发设计生产IEC系列永磁电机及电机控制器。

2018

产品能效为国家一级能效/IE4并为工业领域设备的节能省电、碳达峰碳中和提供可靠动力能效及智慧控制综合解决方案。应用领域覆盖多个领域

2019

年销售额超5000万元

累计工业电机项目达700多项

累计申请专利项达60多项。

2021

一

节能电机、智慧驱动获得多个领域市场认可并入围国内多个龙头企业供应商

高效节能与智慧控控制的双轮驱动发展：火山电气将成为绚丽升起的明星！

公司文化

火山电气
VOLCANO ELECTRIC

我们的使命、愿景和价值观
OUR MISSION、VISION AND VALUES

使命 MISSION

用科技为人类的可持续发展做出贡献

To make contribution to the sustainable development of human beings with science and technology

愿景 VISION

成为世界一流的工业服务综合产品及解决方案提供商！

To become the world's leading industrial services integrated products and solutions provider!

价值观 VALUES

客户至上 以心为本
创新分享 追求卓越

Customer first
Heart-oriented
Innovation sharing
Pursue excellence

品牌价值

从业经验丰富且质量可靠

30年电机设计经验使得我们在满足客户不同需求的电机设计中得心应手，精益化管理体系下的工厂更为您提供优质可靠的产品

中外合资品牌

总工程师Charles在电机国际电机设计界享有声誉，火山电气立足国内，放眼全球市场力争发展成一流的世界品牌

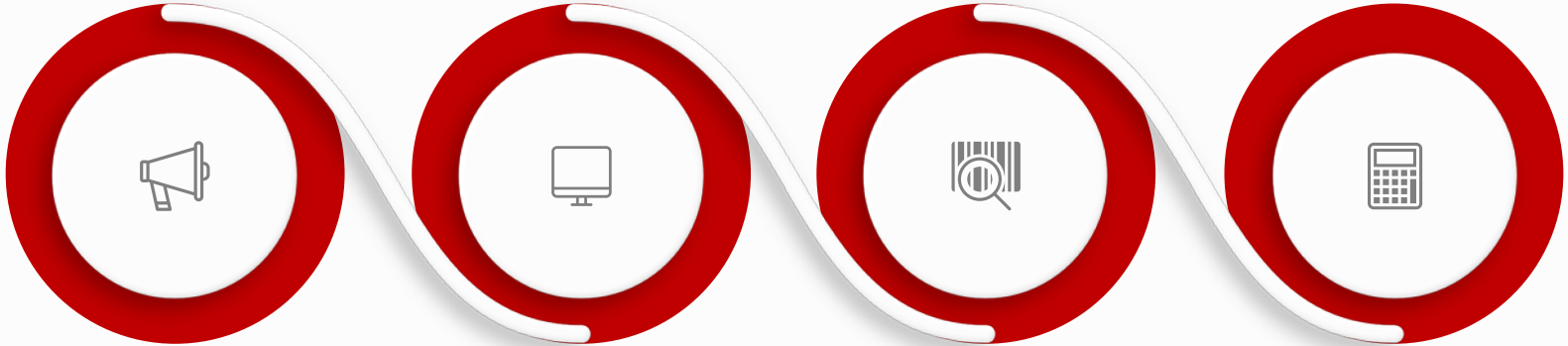

专注于节能电机及智慧控制

从事设计制造高效永磁电机驱动，在SPM/IPM矢量算法、伺服控制驱动算法等不断精进

传动与控制系统整体解决方案

电机与驱动是密不可分的整体，相互的优化使得更匹配于客户的应用，应用工程研发更为您提供包含运动控制、上位机等一整套的解决方案

产品与服务

在国家能源减排，节能降耗的方向引导，并制定下以30年中国从碳达峰到碳中和的中国“双碳”承诺。火山电气全力研发符合当下及未来时代的高效节能产品，定制定型以“**高效节能、智慧控制**”的核心产品理念，助力实现2020年至2030年的碳减排阶段性目标及2060年前实现碳中和的中国承诺！

顶层设计

综合解决方案

设备动力、自动化整体解决方案开发

能源动力

高效永磁电机

国家一级能效等级高效永磁同步电机

人机控制

智慧控制

结合科技发展研发迭代电机控制方案

工业服务

非标设计定制

为各类领域提供非标准化电气设计制造

产品应用

纺织机械

喷水织机、织带机、编织机、雪尼尔机为代表的纺织机械节能改造方案，智慧化、自动化系统方案

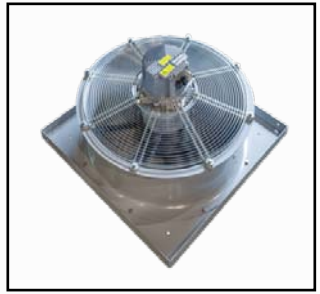

风机

主要开发EC电机，在HVAC系统风机，畜牧养殖风机，地铁、隧道、设备冷却

泵组

永磁电机在智能电机控制器下广泛的应用到化工、纺织、房地产、水利农业等水泵上

加工机床

各类金属加工机床上使用永磁同步电机大大提高了速度的可控制性，添加智能元素，使设备机床的附加价值提高，办争代替国外同类产品

其他领域….

案例展示（喷水织机）

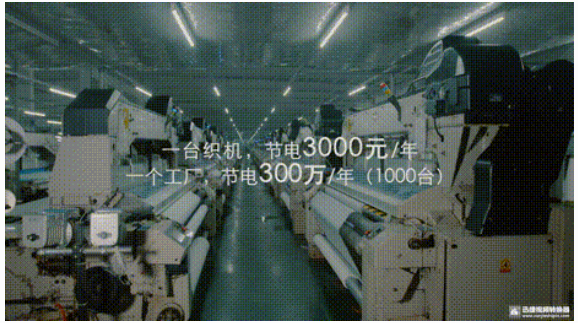
一台织机，节电3000元/年
一个工厂，节电300万/年（1000台）

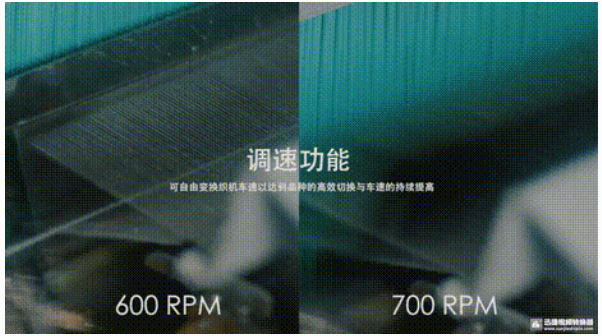
调速功能
可自由变换织机车速以达到品种的高效切换与车速的持续提高
600 RPM
700 RPM

定角度启停功能
解决了部分品种需固定角度停车及开车的工艺需求

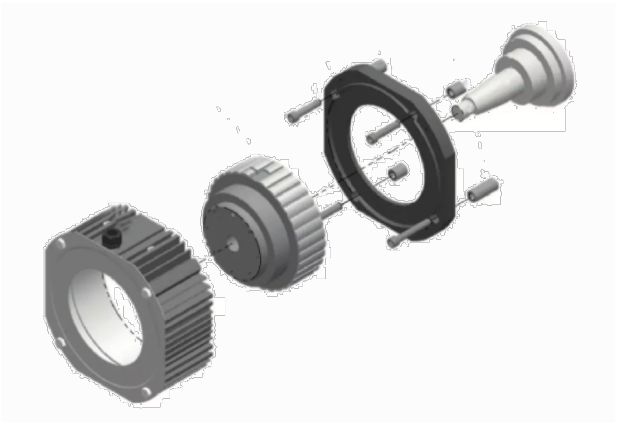

案例展示（EC电机）

HUAWEI Mate 20 X
LEICA TRIPLE CAMERA | AI

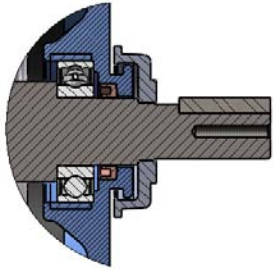

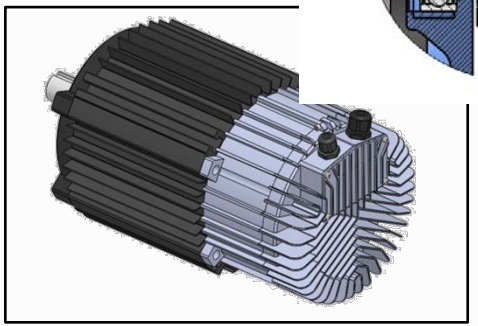

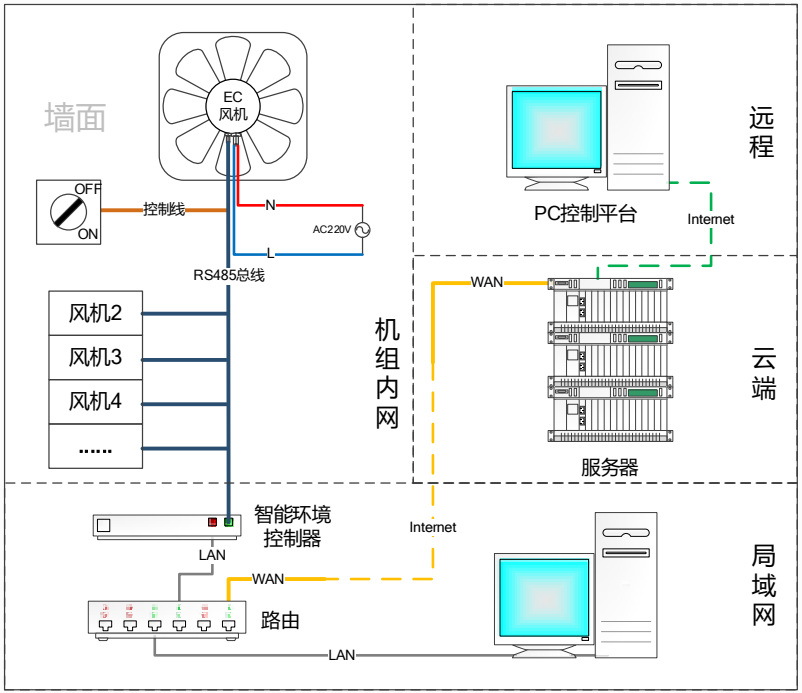
墙面
EC
风机
OFF
ON
控制线
N
L
AC220V
RS485总线
风机2
风机3
风机4
.....
机组内网
远程
PC控制平台
Internet
WAN
云端
服务器
智能环境
控制器
LAN
Internet
WAN
路由
LAN
局域网

产品展示

国家一级能效/IE4

非标设计定制

联系我们

宁波火山电气有限公司

公司地址

总部：中国宁波市鄞州区南部商务区日丽中路757号奥克斯中央大厦
制造：宁波市鄞州区首面街道明光路388号

邮箱

销售：Sam xiao@volcanotech.cn

电话号码

办公室电话: 0574-89065059
销售经理13586784311 肖先生

感谢欣赏